KÖB powered by SCHMID energy solutions



Formsteine-Set für KÖB Pyrot* / Vitoflex 300-RF*

Für den optimalen und effizienten Betrieb Ihrer Anlage



Die feuerfesten Formsteine in der Brennkammer spielen eine entscheidende Rolle beim Schutz des Kessels und erfordern daher eine regelmäßige Kontrolle sowie gegebenenfalls einen Austausch. Zu diesem Zweck wurden spezielle Sets zusammengestellt, die alle relevanten Formsteine sowie das benötigte Zubehör beinhalten, um einen reibungslosen Austausch zu gewährleisten und die Effizienz Ihrer Anlage langfristig zu sichern.

	Vorne	Sockel	Sturz	Erster Ring	Kesseltür
100 kW	2001.2400	2001.2388	2001.2394	2001.2538	2001.3704
150 kW	2001.2401	2001.2389	2001.2395	2001.2539	2001.3704
220 kW	2001.2402	2001.2390	2001.2396	2001.2540	2001.3705
300 kW	2001.2403	2001.2391	2001.2397	2001.2541	2001.3705
400 kW	2001.2404	2001.2392	2001.2398	2001.2542	2001.3706
540 kW	2001.2405	2001.2393	2001.2399	2001.2543	2001.3706

Jedes Set beinhalten jeweils alle nötigen Isoliermatten, Halterungen, Zuschnitte etc. für die Montage.

Besuchen Sie unseren Webshop

® 2025 - Nachdruck, auch auszugsweise, nicht gestattet.
* Pyrot und Pyrotec sind eingetragene Marken der MAWERA Holzfeuerungsanlagen GmbH.
* Vitoflex und Vitoligno sowie Viessmann sind eingetragene Marken der Viessmann Group GmbH & Co. KG bzw. ihrer Gruppengesellschaften.
Alle KÖB Markenzeichen werden verwendet mit freundlicher Genehmigung der KÖB Holzheiztechnik e.K. / www.kob.cc
Wir behalten uns im Sinne der Produktentwicklung technische Änderungen jederzeit vor. Alle Abbildungen sind Beispiele. 01.01.2025

Schmid GmbH energy solutions
Diepoldsauerstraße 37 | 6845 Hohenems | Österreich
+43 (0)5576 20310-0 | koeb.service@schmid-energy.com | schmid-energy.at

SCHMID energy solutions

Formsteine-Set 100 - 540 kW

Vorne

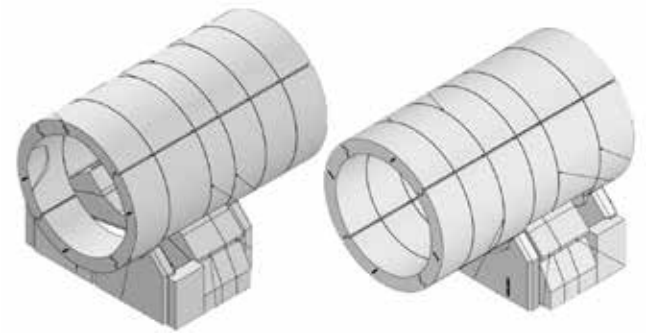

Sockel

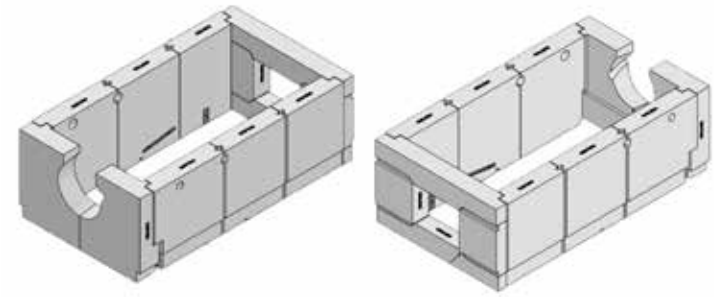

Sturz

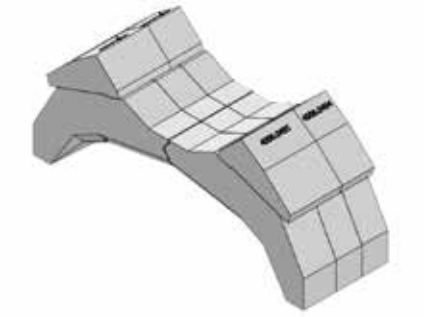

Erster Ring



Kesseltür



® 2025 - Nachdruck, auch auszugsweise, nicht gestattet.
* Pyrot und Pyrotec sind eingetragene Marken der MAWERA Holzfeuerungsanlagen GmbH.
* Vitoflex und Vitoligno sowie Viessmann sind eingetragene Marken der Viessmann Group GmbH & Co. KG bzw. ihrer Gruppengesellschaften.
Alle KÖB Markenzeichen werden verwendet mit freundlicher Genehmigung der KÖB Holzheiztechnik e.K. / www.kob.cc
Wir behalten uns im Sinne der Produktentwicklung technische Änderungen jederzeit vor. Alle Abbildungen sind Beispiele. 01.01.2025

Schmid GmbH energy solutions
Diepoldsauerstraße 37 | 6845 Hohenems | Österreich
+43 (0)5576 20310-0 | koeb.service@schmid-energy.com | schmid-energy.at

SCHMID energy solutions